407.05.01.02.000СБ

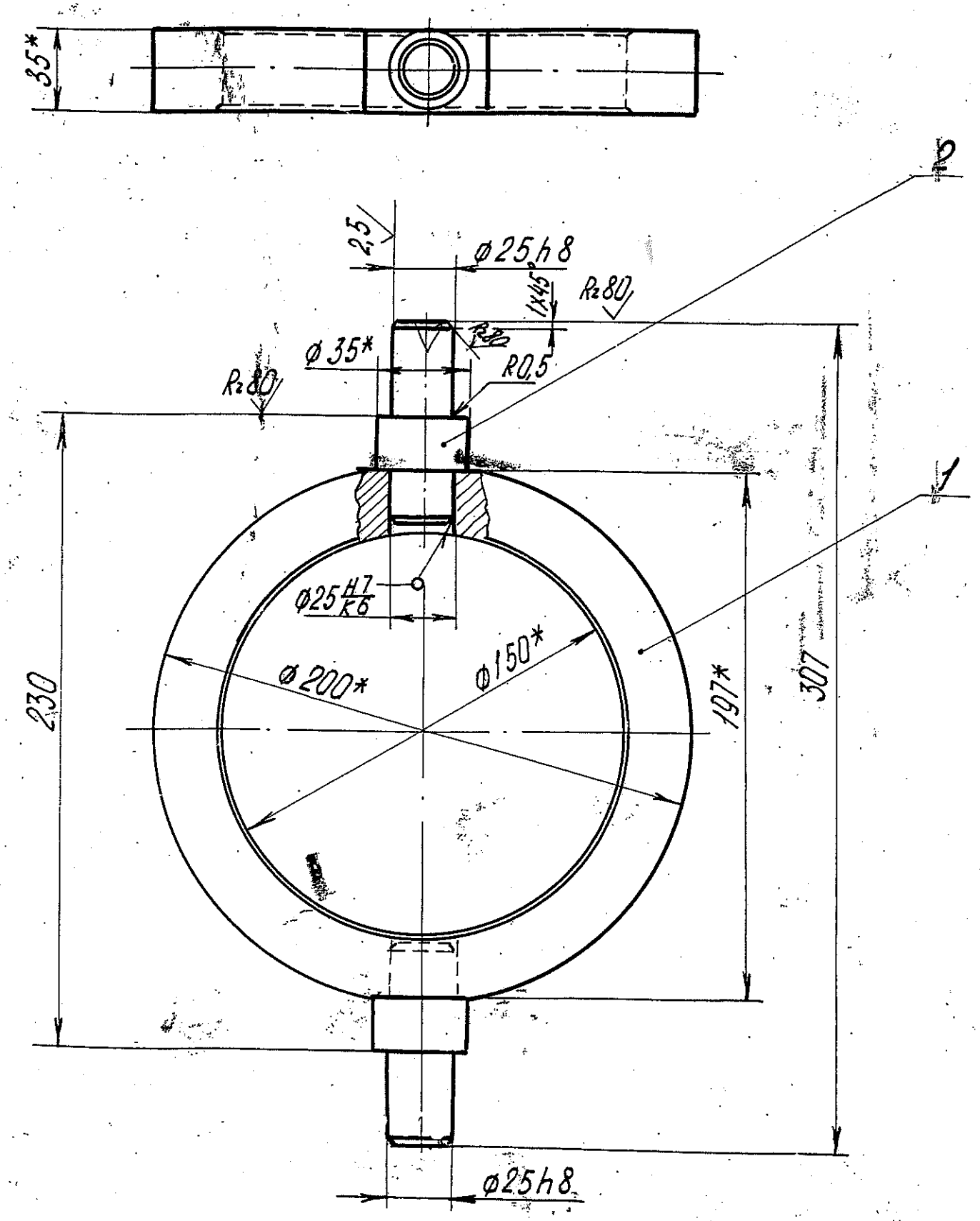

Форм.	Зона	Поз.	Обозначение	Наименование	Кол.	Прим.
				Документация		
А3			407.05.01.02.000 СБ	Сборочный чертеж		
				Детали		
А4		1	407.05.01.02.001	Кольцо	1	
А4		2	407.05.01.02.002	Цапфа	2	

1. Сварные швы по ГОСТ 5264-80.
2. Электроды типа Э46 ГОСТ 9467-75. Катет шва равен 4мм.
3. *Размеры для справок.
4. Неуказанные предельные отклонения размеров: ± IT14/2.

Изм.	Лист	Nдокум.	Подп.	Дата	407.05.01.02.000 СБ		
Разраб.		Оленева		30.03.99	Держатель Сборочный чертеж	Лит.	Масса: 4,3 / Масштаб: 1:2
Пров.		Кублицкий				Лист	Листов 1
Нач.лаб.		Слибченко				ДМК, ЦЛАМ, г. Днепродзержинск	
Утв.		Кириченко					

Копировал: Демянец Формат А3

407.05.01.02.001

Rz80 (✓)

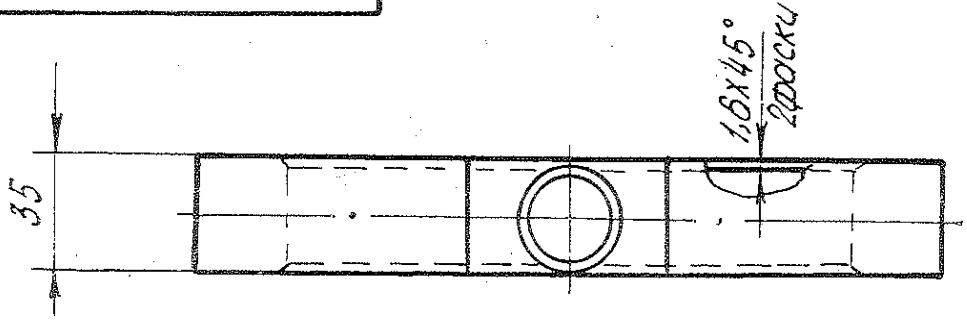

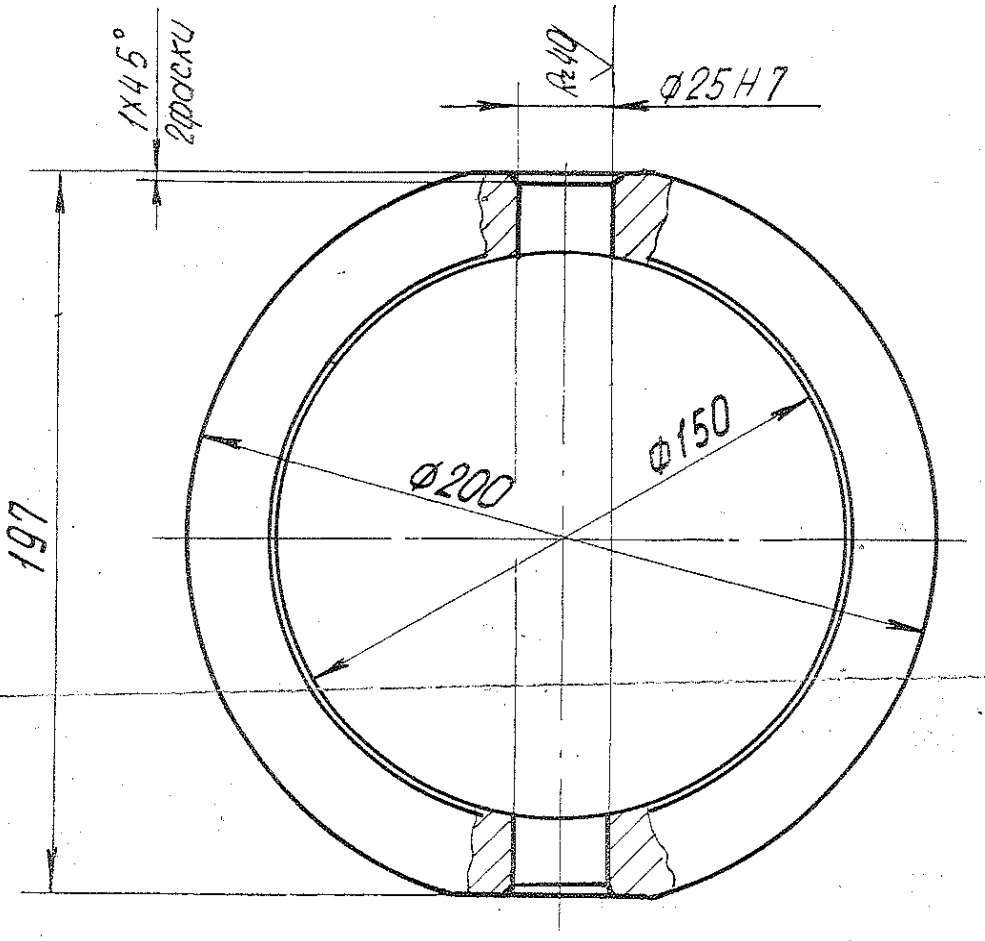

Неуказанные предельные отклонения размеров: H14, h14, $\pm \frac{IT14}{2}$.

					407.05.01.02.001		
Изм.	Лист	№ докум.	Подп.	Дата	Кольцо	Лит.	Масса	Масшт.
Разраб		Оленева		30.03.99			3,56	1:2
Пров		Кублицкий				Лист	Листов 1
Нач.лаб		Слиоченко			Ст.3 ГОСТ 380-88	ДМК, ЦЛАМ г. Днепродзержинск	
Утв.		Кириченко					

Копировал: Демянец Формат А4

407.05.01.02.002

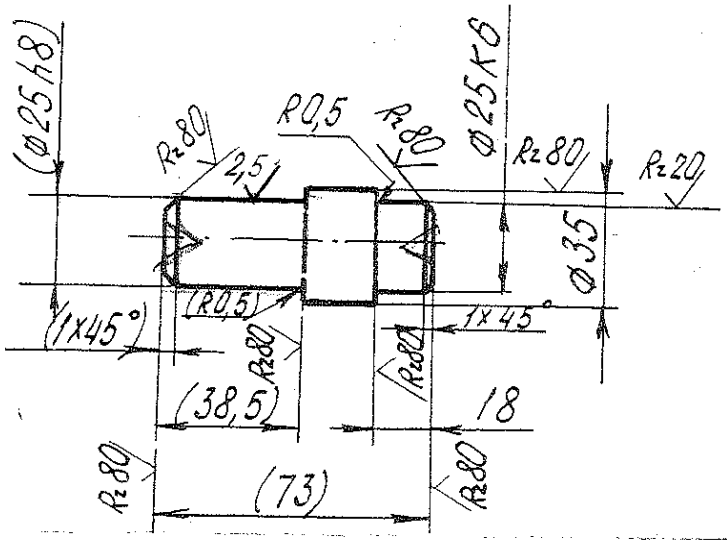

1. Размеры в скобках-после сварки по черт. 407.05.09.02.000СБ
2. Неуказанные предельные отклонения размеров: h14, ±IT14/2.

					407.05.01.02.002		
Изм.	Лист	№ докум.	Подп.	Дата	Цапфа	Лит.	Масса	Масштаб
Разраб.		Оленева		30.03.99			0,34	1:2
Пров.		Кублицкий				Лист	Листов 1
Нач.лаб.		Сливченко			Сталь 35 ГОСТ 1050-88	ДМК, ЦЛАМ г. Дзержинск
Утв.		Кузнецов				

407.05.01.00.000СБ

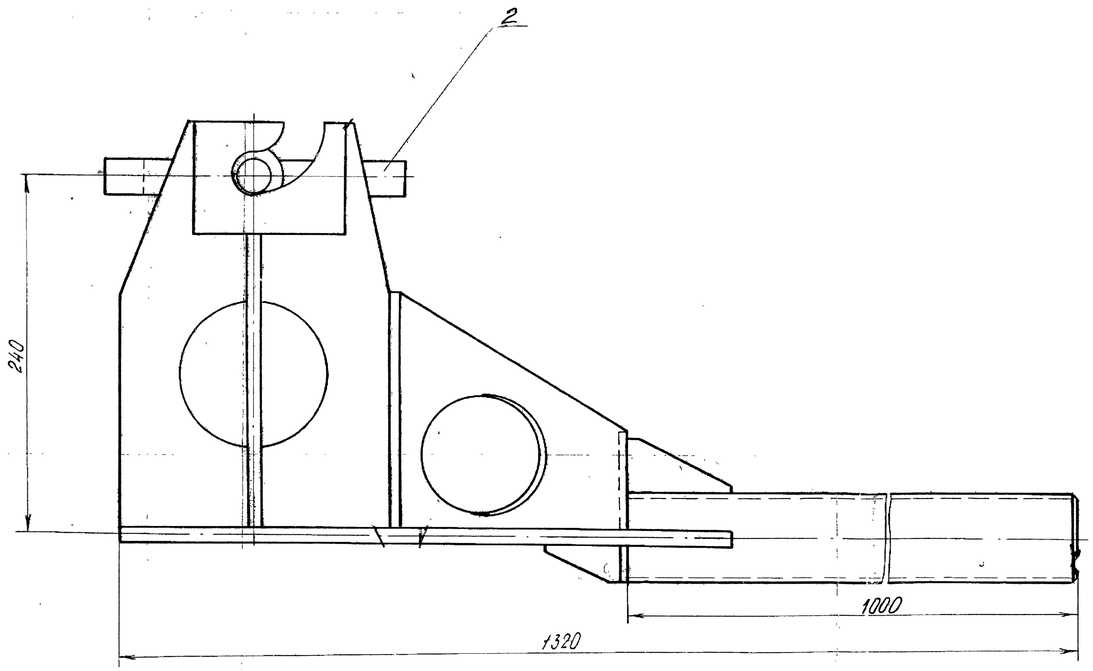

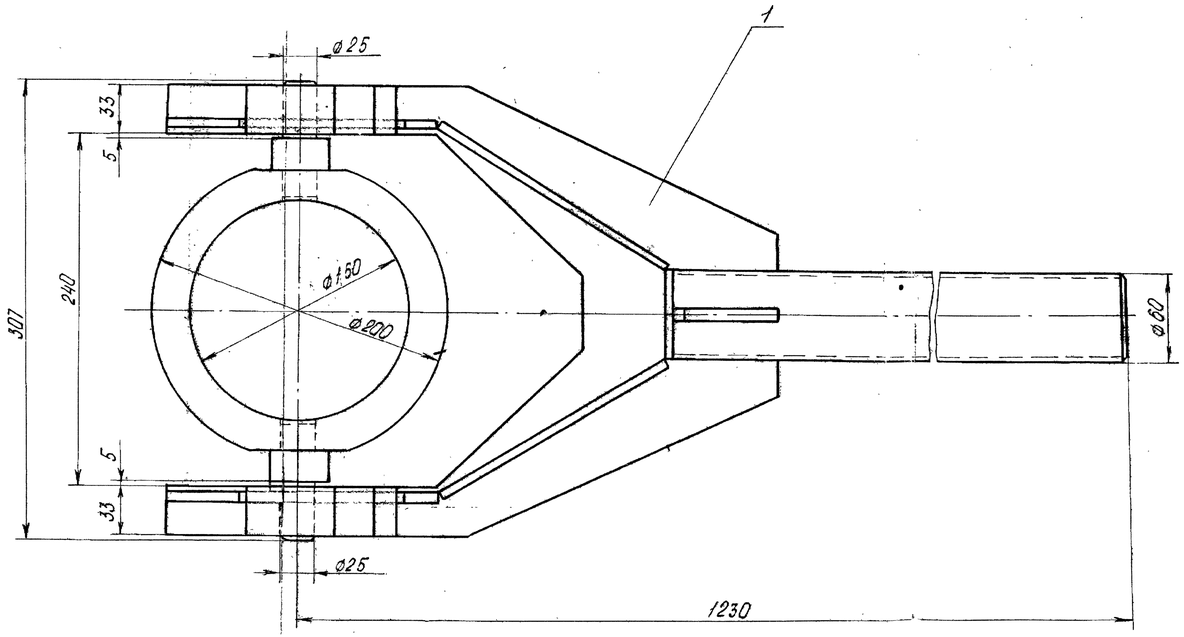

Формат	Зона	Поз.	Обозначение	Наименование	Кол.	Прим.
				Документация		
А1			407.05.01.00.000.СБ	Сборочный чертеж		
				Сборочные единицы		
А4		1	407.05.01.01.000 СБ	Вилка	1	
А3		2	407.05.01.02.000СБ	Держатель	1	

Чертеж изготовлен на основании рационализаторского предложения ЦЛАМ №6 от 1.06.99г.

Размеры для справок.

Изм.	Лист	Nдокум.	Подп.	Дата	407.05.01.00.000СБ		
Разраб.		Шенева			Захват	Лит.	Масса	Масштаб
Пров.		Куличкий			Сборочный чертеж		24	1:2
Нач.лаб.		Слобченко				Лист	Листов 1
Утв.		Кириченко				ДМК, ЦЛАМ г. Днепродзержинск	

Копировал: Армянец Формат А1

407.05.01.01.000СБ

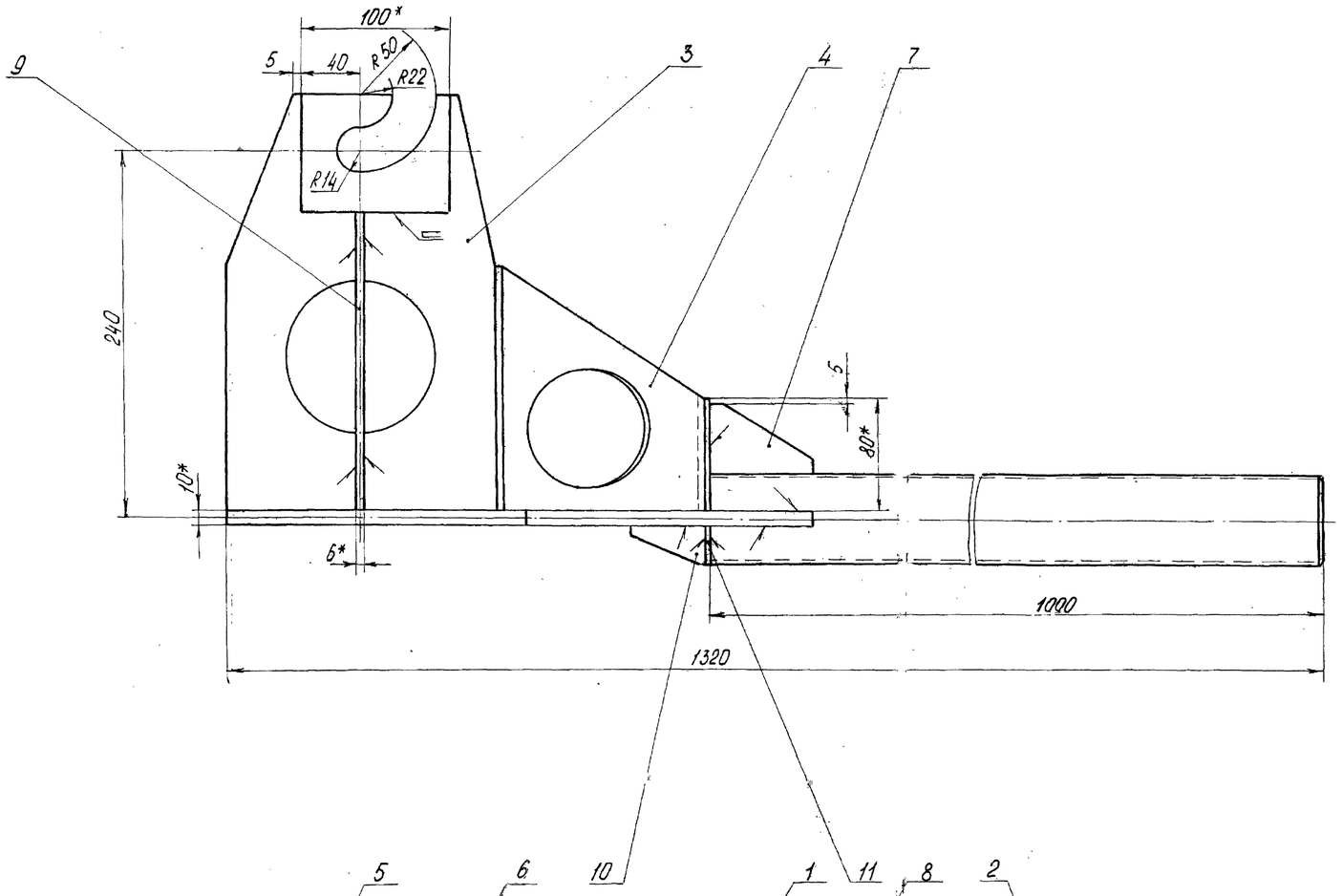

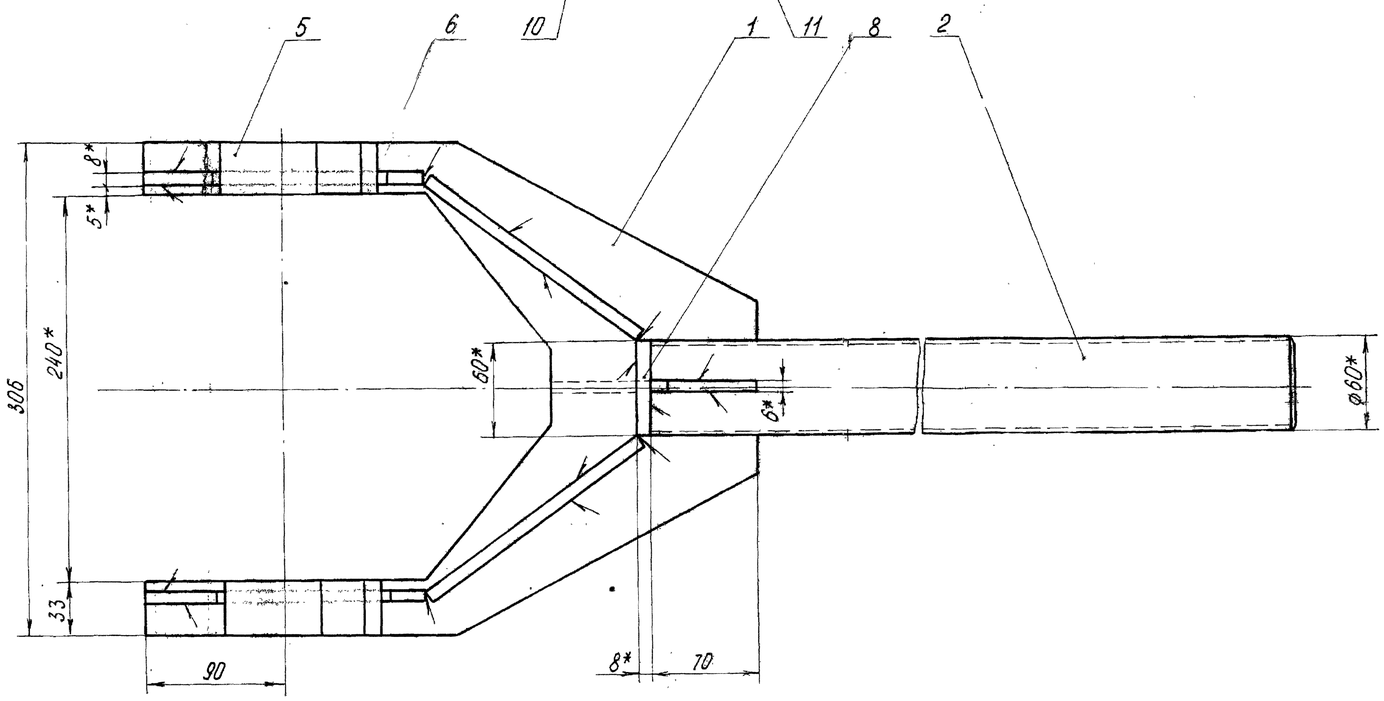

Формат	Зона	Поз.	Обозначение	Наименование	Кол.	Примеч.
				Документация		
А1			407.05.01.01.000 СБ	Сборочный чертеж		
				Детали		
А4		1	407.05.01.01.001	Основание	1	
А4		2	407.05.01.01.002	Штанга	1	
А4		3	407.05.01.01.003	Стенка	2	
А4		4	407.05.01.01.004	Стенка	2	
А4		5	407.05.01.01.005	Бобышка	2	
А4		7	407.05.01.01.007	Ребро	1	
Б4		8		Стенка		
				Лист Б-ПН-8 ГОСТ 19904-74 / Ст3 ГОСТ 14637-89		
				80х60 Ra160 h14	1	0,3
А4		9	407.05.01.01.008	Ребро	2	
А4		10	407.05.01.01.009	Ребро	1	
Б4		11		Ребро		
				Лист Б-ПН-6 ГОСТ 19904-74 / Ст.3 ГОСТ 14637-89		
				60х30 Ra160 h14	1	0,1

1. Сварные швы по ГОСТ 5264-80.
2. Электроды типа Э46 по ГОСТ 9467-75. Катет шва равен меньшей толщине свариваемых деталей.
3. * Размеры для справок.

Изм. Лист	№ докум.	Подп.	Дата	407.05.01.01.000 СБ	
Разраб.	Оленебо			Вилка Сборочный чертеж	Лит. / Масса / Масштаб: 19,7 / 1:2
Пров.	Кублицкий				Лист / Листов 1
Н.контр.	Сливченко				ДМК, ЦААМ г. Днепродзержинск
Утв.	Кириченко				

Копировал: Громова Формат А1

407.05.01.01.001

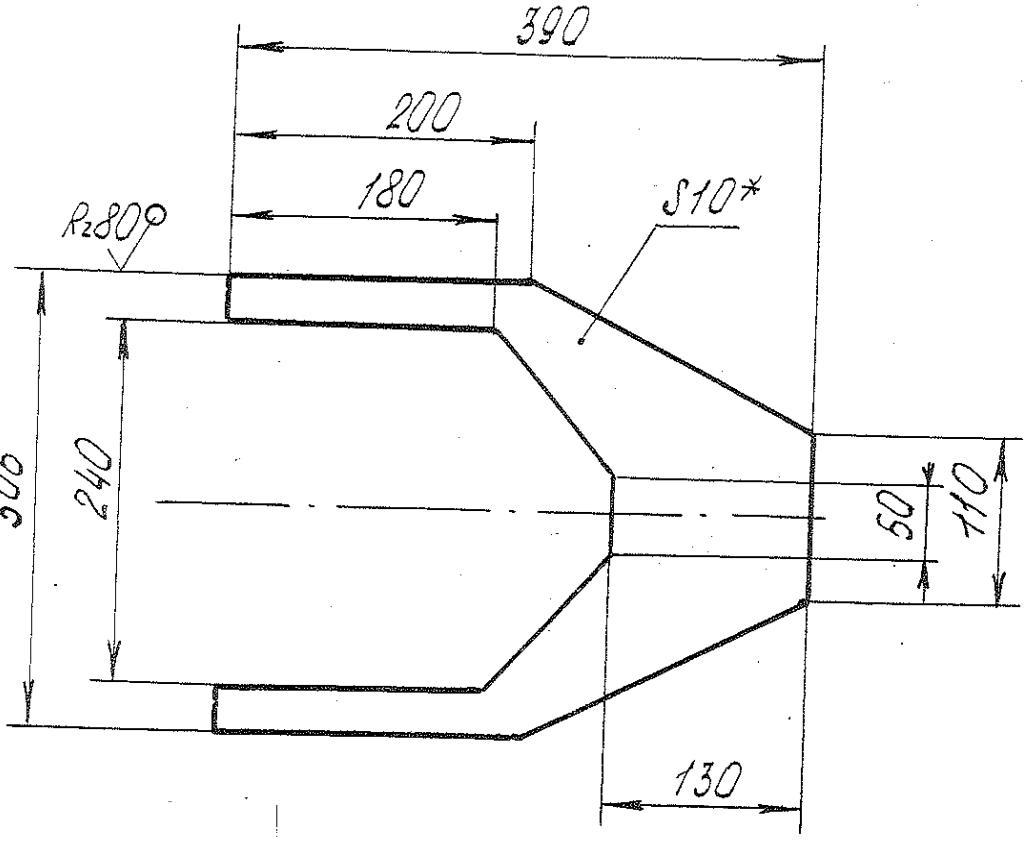

1. * Размер для справок.
2. Предельные отклонения размеров: h14, ± JT14/2.

Изм	Лист	Nдокум.	Подп.	Дата	407.05.01.01.001		
Разраб	Оленева			30.03.99	Основание	Лит.	Масса: 3,6 / Масшт. 1:5
Пров.	Кублицкий					Лист	Листов 1
Нач.лаб	Сливченко				Лист Б-ПН-10 ГОСТ 19904-74 / Ст.3 ГОСТ 14637-80	ДМК, ЦЛАР г. Днепродзер	
Утв.	Кириченко						

407.05.01.01.002

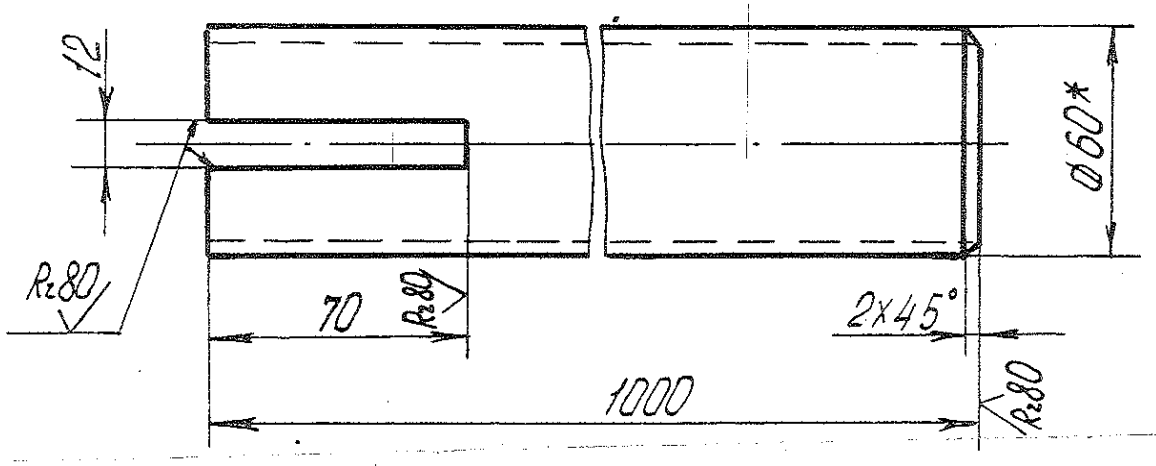

1.* Размер для справок.
2. Предельные отклонения размеров: h14; ±IT14/2.

					407.05.01.01.002		
Изм	Лист	N докум.	Подп.	Дата	Штанга	Лит.	Масса	Масштаб
Разраб		Оленева		30.03.99			6,7	1:2
Пров.		Кублицкий				Лист	Листов 1
Нач. лаб		Слибченко			Труба 60х5 ГОСТ8732-75	ДМК, ЦЛАМ, г. Днепродзержинск	

407.05.01.01.003

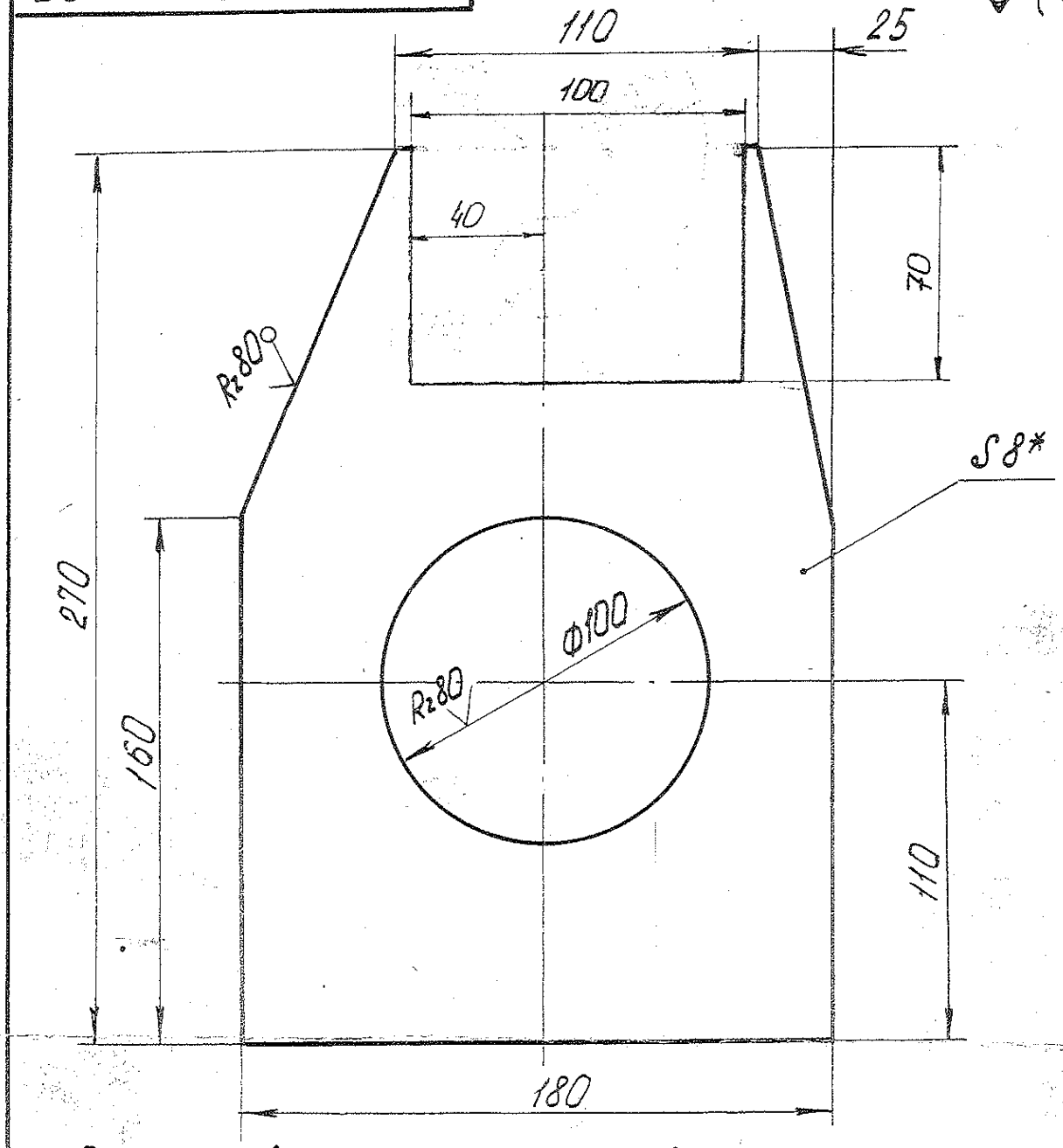

1. Размеры в скобках — после сварки по черт. 407.05.09.01.000 СБ
2. * Размер для справок.
3. Предельные отклонения размеров: H14, h14, ± IT14/2.

					407.05.01.01.003			
Изм	Лист	N докум.	Подп.	Дата	Стенка	Лит.	Масса	Масшт.
Разраб		Оленева		30.03.99			2,3	1:2
Пров.		Кублицкий				Лист	Листов 1	
Нач.лаб		Слиборенко			Лист Б-ПН-8 ГОСТ 19903-74 / Ст. 3 ГОСТ 14637-89	ДМК, ЦЛАМ г. Днепродзержинск		
Утв.		Кириченко						

407.05.01.01.004

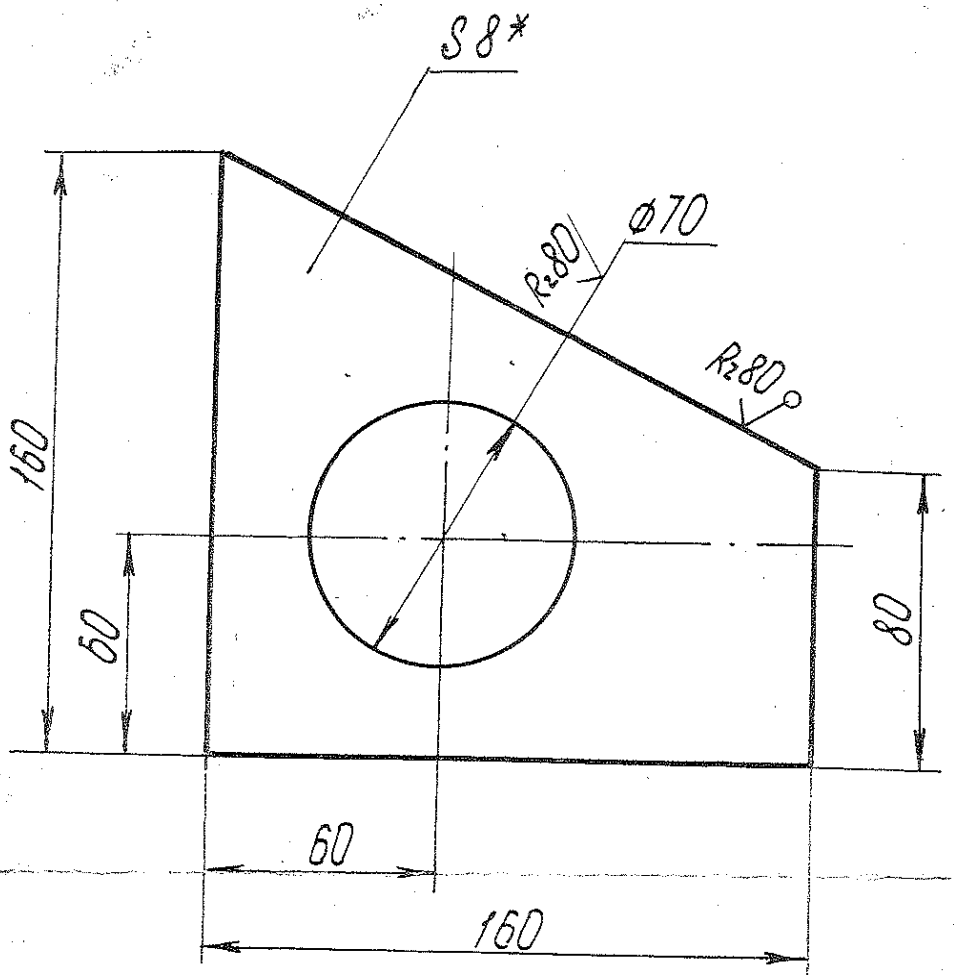

1.* Размер для справок.
2. Предельные отклонения размеров: H14, h14, ±IT14/2.

Изм	Лист	N докум.	Подп.	Дата	407.05.01.01.004		
Разраб	Иленёва			30.03.99	Стенка	Лит.	Масса 0,96	Масштаб 1:2
Пров.	Кублицкий					Лист	Листов 1
Нач.лаб	Слиборенко				Лист Б-ПН-8 ГОСТ19903-74	ДМК, ЦЛАМ	

407.05.01.01.005

Rz160 (√)

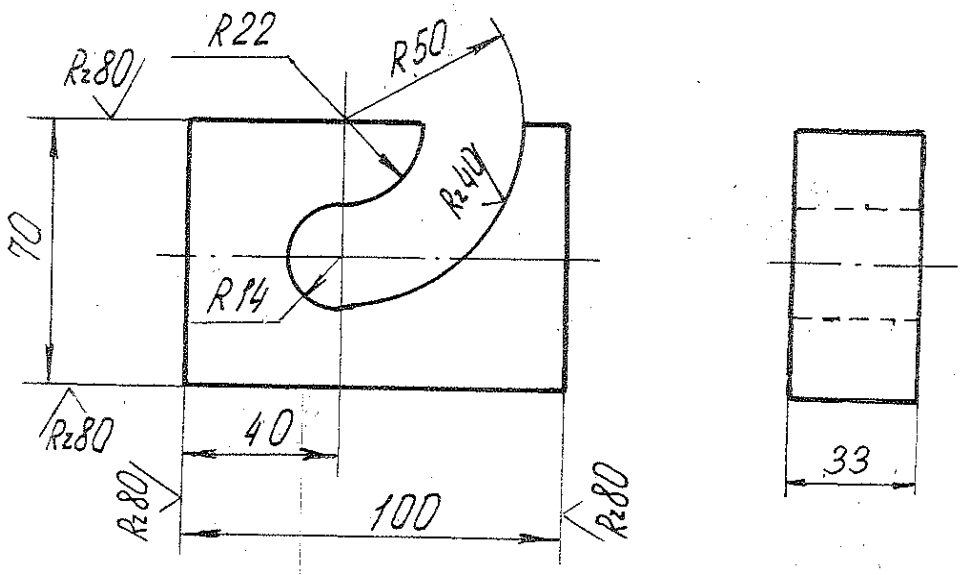

1. * Размер для справок.
2. Предельные отклонения размеров h14, ± IT14/2.

Изм	Лист	N докум.	Подп.	Дата	407.05.01.01.005		
Разраб		Оленева		30.03.99	Бобышка	Лит.	Масса 0,83 / Масштаб 1:2
Пров		Кублицкий				Лист	Листов 1
Нач.лаб		Сливченко			Лист Б-ПН-40 ГОСТ19903-74 / Ст.3 ГОСТ 1646.37-80	ДМК, ЦЛАМ г. Днепродзержинск	
Утв		Кириченко					

407.05.01.01.007

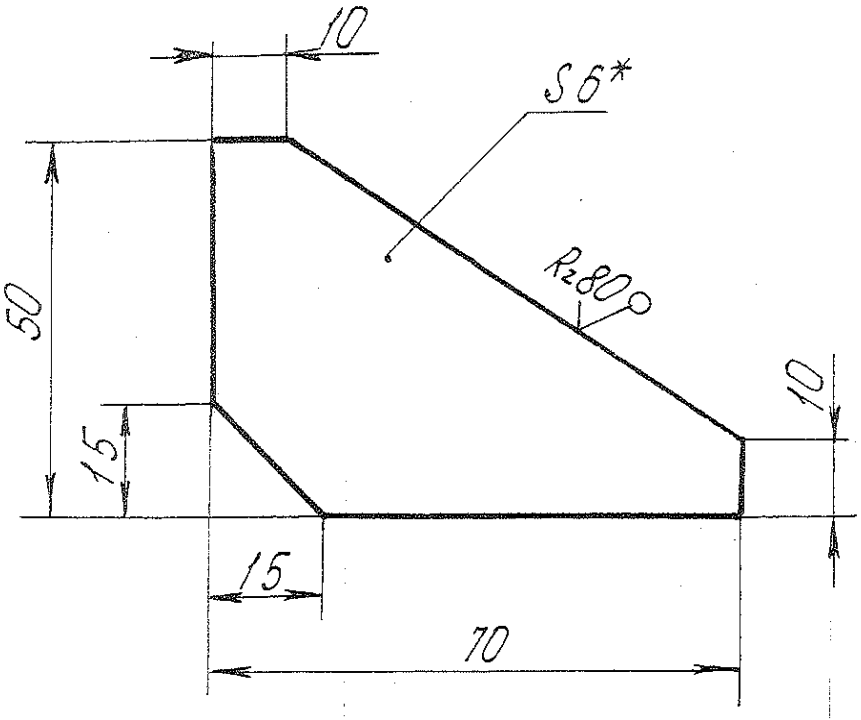

1.* Размер для справок.
2. Предельные отклонения размеров: h14, ±JT14/2.

				407.05.01.01.007			
Изм.	Лист	№ докум.	Подп.	Дата	Ребро	Лит.	Масса: 0,1 / Масшт. 1:1
Разраб.	Оленева			30.03.99		Лист	Листов 1
Пров.	Кублицкий						
Нач.лаб.	Сливченко				Лист Б-ПН-6 ГОСТ 19903-74 / Ст3 ГОСТ 14637-89	ДМК, ЦЛАМ г. Днепродзержинск	
Утв.	Кириченко						